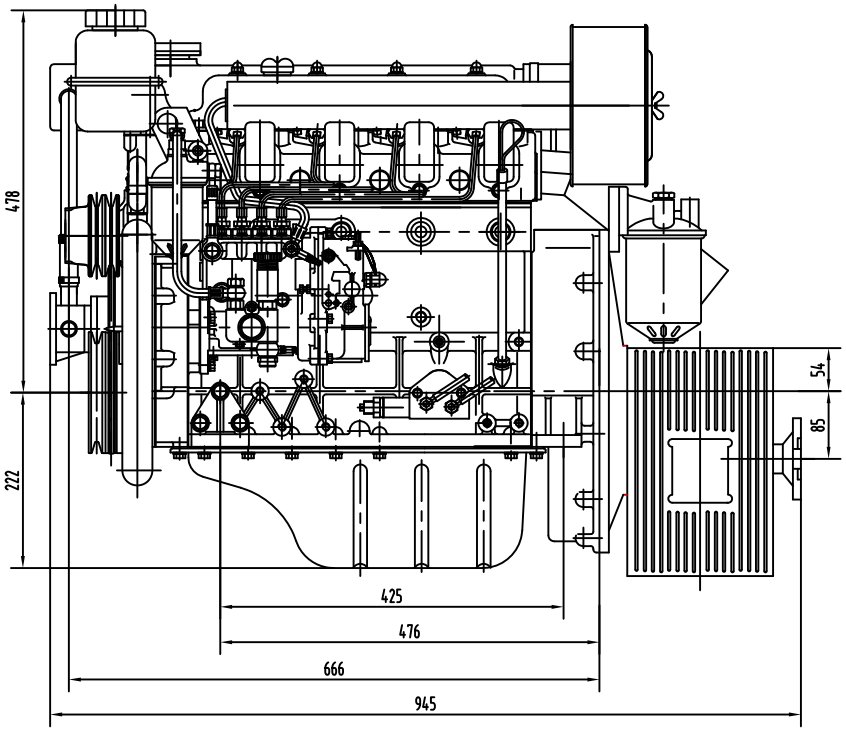

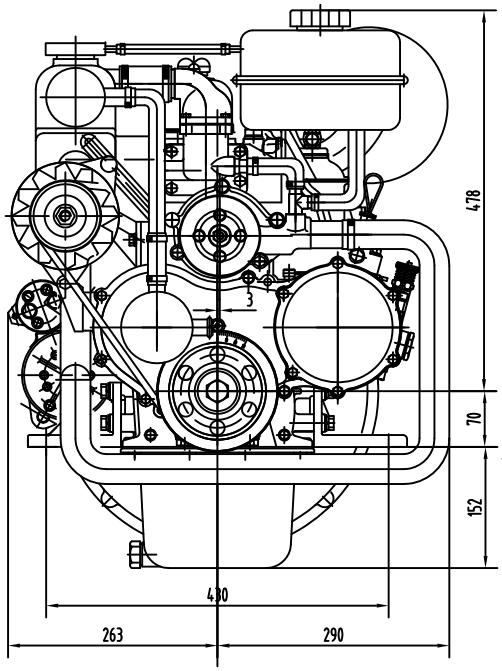

底脚安装尺寸示意图

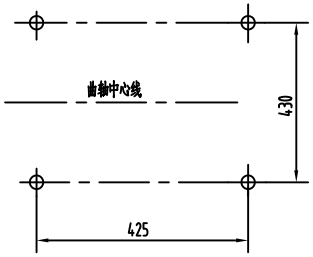

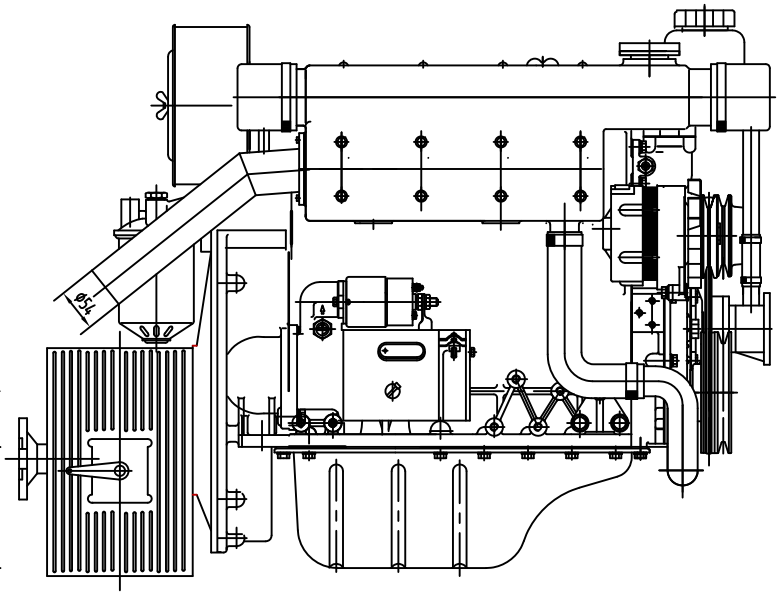

									485外形图
标记	处数	分区	更改文件号	签名	年月日				
设计			标准化			阶段标记	重量	比例	
								1:1	
审核						共 张	第 张		
工艺			批准						